2.04

Auszugskörbe und -reihen

Auszugskörbe

INOXA – Auszugskörbe QUADRO - Teilauszug mit Dämpfung - Farbe Chrom

Artikel-Nr.	Artikelbeschreibung
1550019	Korb für El. 150 mm, 2104SY, Teilauszug von oben CR, mit Dämpfung
1550020	Korb für El. 150 mm, 2104SY, Seiteneinbau, CR, mit Dämpfung
1550021	Korb für El. 200 mm, 2104SY, Seiteneinbau, CR, mit Dämpfung

ME Stück

INOXA – Auszugskörbe QUADRO - Farbe Ardesia

Artikel-Nr.	Artikelbeschreibung
1550219	Korb für El. 150 mm, 2104SY, Teilauszug von oben CR, mit Dämpfung, Farbe Ardesia
1550220	Korb für El. 150 mm, 2104SY, Seiteneinbau, CR, mit Dämpfung, Farbe Ardesia
1550221	Korb für El. 200 mm, 2104SY, Seiteneinbau, CR, mit Dämpfung, Farbe Ardesia
1550249	Trenner für Körbe Quadro, Farbe Ardesia
1550250	Trennwand für Körbe W, Farbe Ardesia

ME Stück

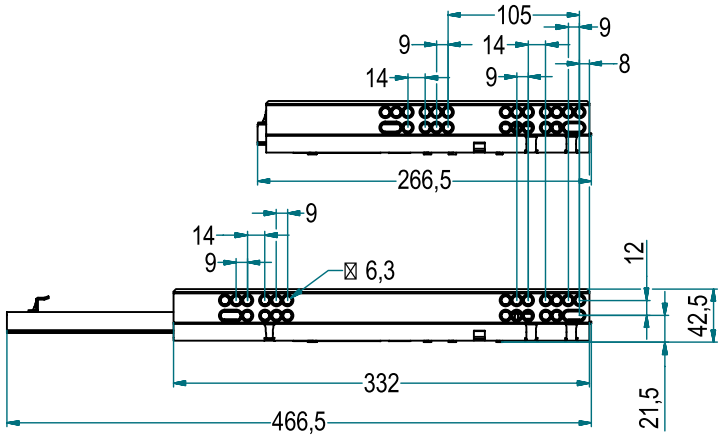

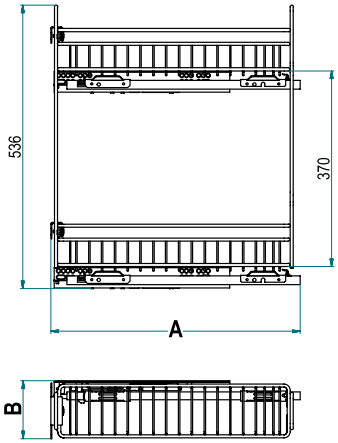

A (mm)
280
470

Abmessungen der Elemente	B (mm)
15	110
20	160

INOXA – Auszugskörbe QUADRO - Teilauszug mit Dämpfung - Farbe Chrom

Artikel-Nr.	Artikelbeschreibung
1550022	Korb für El. 300 mm, 2102SY, Seiteneinbau, CR, mit Dämpfung
1550023	Korb für El. 400 mm, 2102SY, Seiteneinbau, CR, mit Dämpfung

INOXA – Auszugskörbe QUADRO - Teilauszug mit Dämpfung, - Farbe Ardesia

Artikel-Nr.	Artikelbeschreibung
1550222	Korb für El. 300 mm, 2102SY, Seiteneinbau, CR, mit Dämpfung, Farbe Ardesia
1550223	Korb für El. 400 mm, 2102SY, Seiteneinbau, CR, mit Dämpfung, Farbe Ardesia

ME Stück

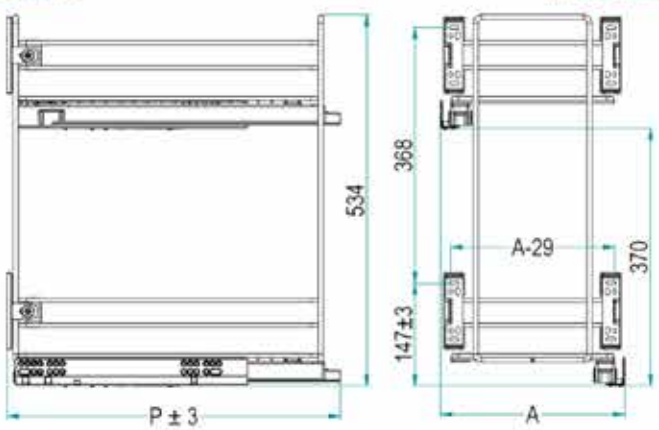

Türabmessungen	Innenabmessung des Elements (mm) A
30	264
35	314
40	364
45	414
50	464
60	564

INOXA – Auszugskörbe GOLD - Vollauszug mit Dämpfung

Artikel-Nr.	Artikelbeschreibung
1550047	Für El. 150 mm, 1104Y, 110x500x520 mm, Seitenkorb - Chrom, mit Dämpfung
1550048	Für El. 200 mm, 1104Y, 160x500x520 mm, Seitenkorb - Chrom, mit Dämpfung
1550045	Für El. 300 mm, 1104Y, 264x500x500 mm, mit Flaschengestell, Bodenkorb - Chrom, mit Dämpfung
1550046	Für El. 400 mm, 1104Y 364x500x500 mm, mit Flaschengestell, Bodenkorb - Chrom, mit Dämpfung

ME Stück

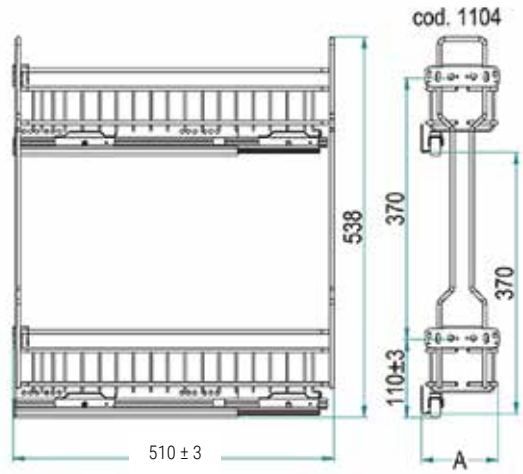

INOXA – Auszugskörbe QUADRO
- Teilauszug mit Dämpfung,
- Farbe Chrom

Artikel-Nr.	Artikelbeschreibung
1550322	Auszugskorb für El. 400 mm, 2202D, CR, mit Dämpfung, Farbe Chrom
1550323	Auszugskorb für El. 450 mm, 2202D, CR, mit Dämpfung, Farbe Chrom
1550325	Auszugskorb für El. 600 mm, 2202D, CR, mit Dämpfung, Farbe Chrom
1550326	Auszugskorb für El. 800 mm, 2202D, CR, mit Dämpfung, Farbe Chrom
1550327	Auszugskorb für El. 900 mm, 2202D,CR, mit Dämpfung, Farbe Chrom

ME Stück

Breite des Elements (cm)	Innenabmessung des Elements (mm) B	Abstandshalter
30	264	1
35	314	1
40	364	1
45	414	1
50	464	1
60	564	1
80	764	2
90	864	2
100	964	2

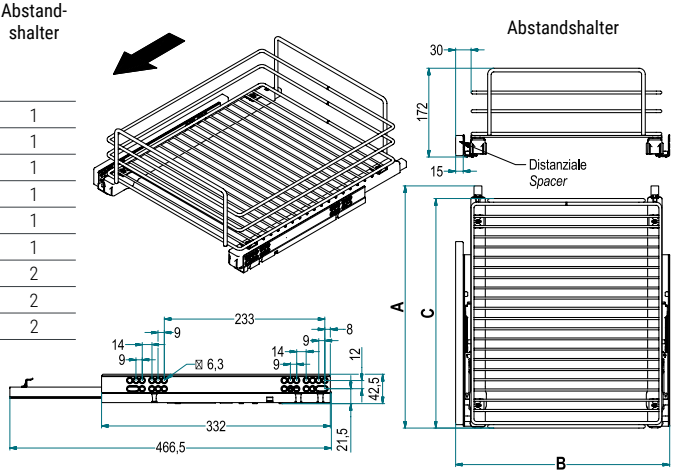

INOXA – Auszugskorb QUADRO
- Teilauszug mit Dämpfung
- Farbe Ardesia

Artikel-Nr.	Artikelbeschreibung
1550273	Auszugskorb für El. 600 mm, 2202D, CR, mit Dämpfung, Farbe Ardesia
1550275	Auszugskorb für El. 900 mm, 2202D,CR, mit Dämpfung, Farbe Ardesia

ME Stück

Breite des Elements (cm)	Innenabmessung des Elements (mm) B	Abstandshalter
30	264	1
35	314	1
40	364	1
45	414	1
50	464	1
60	564	1
80	764	2
90	864	2
100	964	2

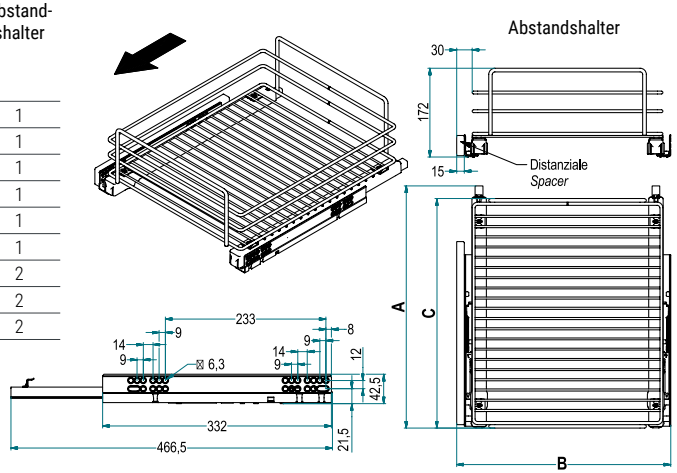

INOXA – Auszugskörbe ELLITE
- Vollauszug mit Dämpfung
- Farbe Titanium

Artikel-Nr.	Artikelbeschreibung
1553001	Auszugskorb Ellite, für El. 150 mm, 5104EY, Titanium/grauer Boden, mit Dämpfung
1553002	Auszugskorb Ellite, für El. 200 mm, 5104EY, Titanium/grauer Boden, mit Dämpfung
1553003	Auszugskorb Ellite, für El. 300 mm, 5104EY, Titanium/grauer Boden, mit Dämpfung

ME Stück

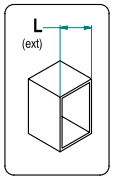

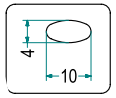

Löffelform

Tiefe	
	A (mm)
28*	275
45	450
50	500

Breite		
L (mm)	B (mm)	C (mm)
150	110	87
200	160	137
250	210	187

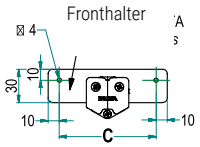

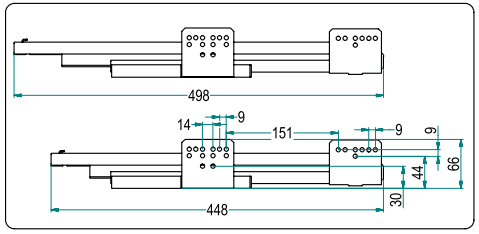

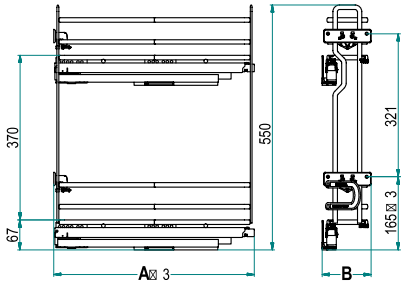

Auszugskörbe für Elemente unter dem Spülbecken
- Vollauszug mit SOFT STOP

Artikel-Nr.	Artikelbeschreibung
1550060	Für El. 900, 864x500x120 mm - Chrom

ME Stück

Artikel-Nr.	Artikelbeschreibung
1520301	CookingAgent Auszugskorb, Vollauszug, mit Dämpfung, für El.300 mm

ME Stück

INOXA Auszugsreihen - Farbe Ardesia

Artikel-Nr.	Artikelbeschreibung
1553101	Auszugsreihe für Reiningungsmittel, 841ER Farbe Ardesia ME Set

Anmerkung:
Reihe für das Element von 150 mm Breite

Fronthalter oben/unten

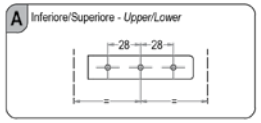

Fronthalter mitte

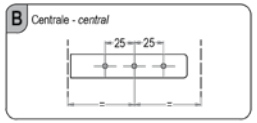

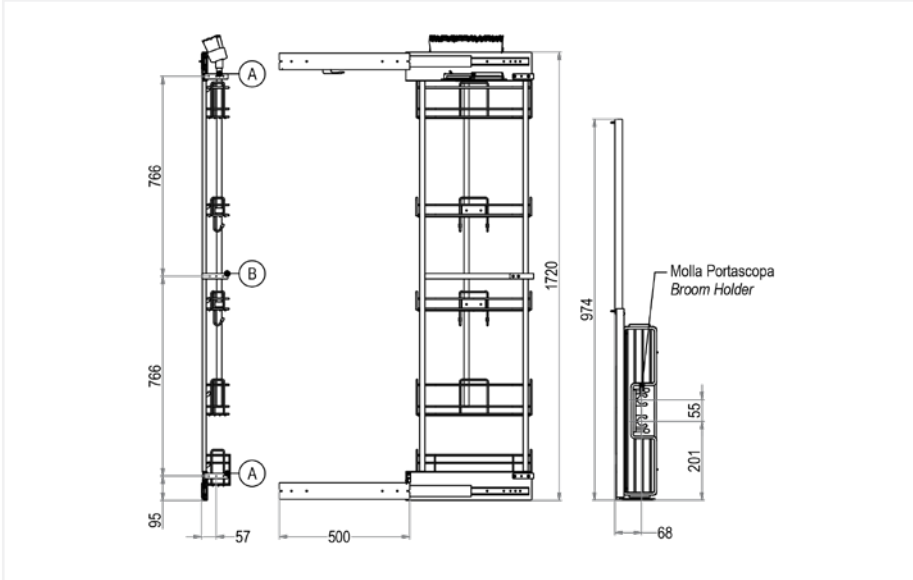

INOXA Auszugsreihen - Vollauszug mit SOFT STOP - Farbe Chrom

Artikel-Nr.	Artikelbeschreibung
1552212	Führung für die Auszugsreihe, 500 mm
1550191	Rahmen für die Auszugsreihe, h=1825-2185 mm
1550192	Rahmen für die Auszugsreihe, h= 1480 - 1860 mm
1550193	Rahmen für die Auszugsreihe, h= 1135 - 1495 mm
1550095	Korb für die Auszugsreihe, 300 x 500 mm, Chrom
1550096	Korb für die Auszugsreihe, 400 x 500 mm, Chrom ME Stück
1552113	Fronthalter für die Auszugsreihe für El. 300 mm, 3 Stück im Set
1552114	Fronthalter für die Auszugsreihe für El. 400 mm, 3 Stück im Set ME Set

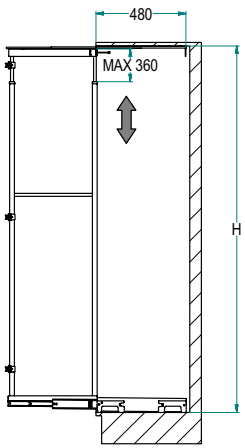

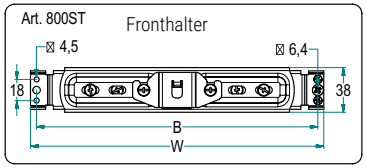

Höhe			
Cod.	H min (mm)	H max (mm)	Körbe
H - Higher	2180	2530	5
A - High	1860	2185	5
M - Medium	1515	1865	4
B - Low	1170	1520	3
S - Small	825	1175	2

Breite		
L (cm)	W (mm)	B (mm)
15	100	90
20	150	140
30	250	240
40	350	340
45	400	390
50	450	440
60	550	540

Korb Hyper - Farbe Ardesia

Artikel-Nr.	Artikelbeschreibung
1553150	Hyper Auszugskorb für El. 150 mm, 8104Y, mit Dämpfung, Farbe Ardesia
1553151	Hyper Auszugskorb für El. 200 mm, 8104Y, mit Dämpfung, Farbe Ardesia
1553152	Hyper Auszugskorb für El. 300 mm, 8104Y, mit Dämpfung, Farbe Ardesia

ME Stück

Breite		
Breite des Elements (mm)	A (mm)	B (mm)
150	109	74
200	159	124

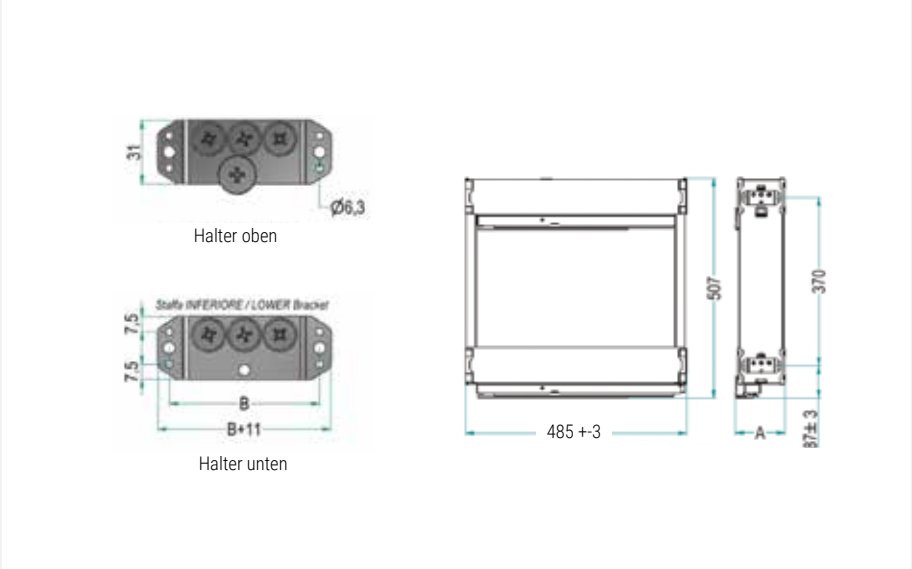

Hyper Uniqa Auszugsreihe - Farbe Ardesia

Artikel-Nr.	Artikelbeschreibung
1553155	Uniqa Auszugsreihe für El. 150 mm, 8824Y, Seiteneinbau, mit Dämpfung, Farbe Ardesia

ME Stück

Breite		
Breite des Elements (mm)	A (mm)	B (mm)
15	114	74

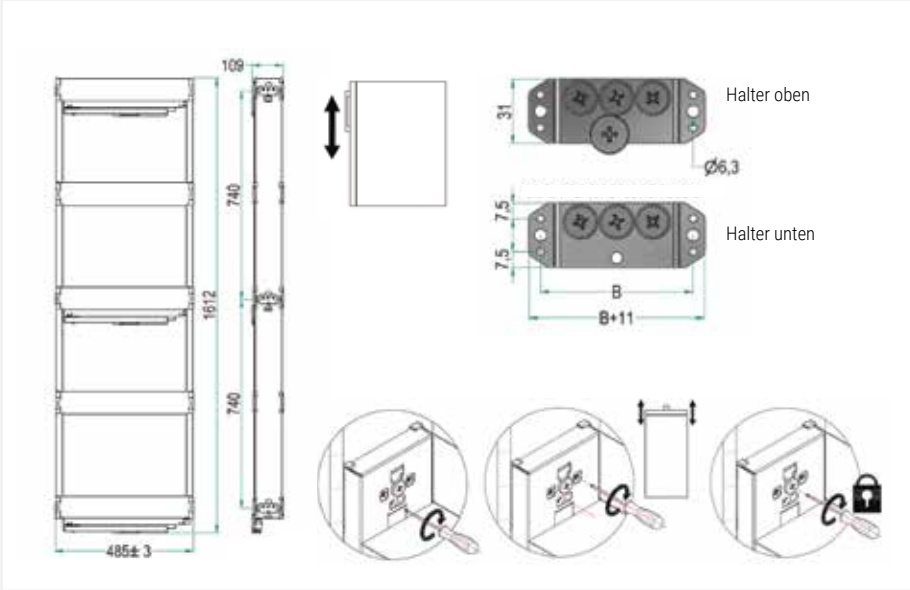

Hyper Auszugsreihe - Farbe Ardesia

Artikel-Nr.	Artikelbeschreibung
1552222	Rahmen für die Auszugsreihe, 859MY, h=1480-1860 mm
1552216	Korb für die Auszugsreihe, 300 mm
1553299	Abdeckprofil für die Reihenführung
1552212	Führung für die Auszugsreihe, 500 mm ME Stück
1552117	Fronthalter für die Auszugsreihe für El. 300 mm, 3 Stück im Set ME Set

Hyper Auszugsreihe - Farbe Ardesia

Artikel-Nr.	Artikelbeschreibung
1552223	Rahmen für die Auszugsreihe, 859MY, h=1860-2185 mm
1552216	Korb für die Auszugsreihe, 300 mm
1553299	Abdeckprofil für die Reihenführung
1552212	Führung für die Auszugsreihe, 500 mm ME Stück
1552117	Fronthalter für die Auszugsreihe für El. 300 mm, 3 Stück im Set ME Set

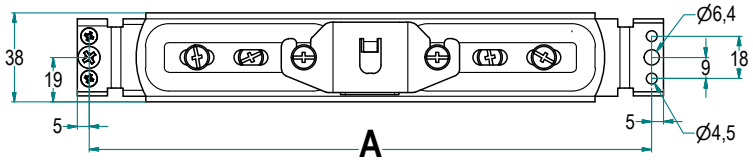

Breite	
L (cm)	A (mm)
30	240
40	340
45	390
50	440
60	540

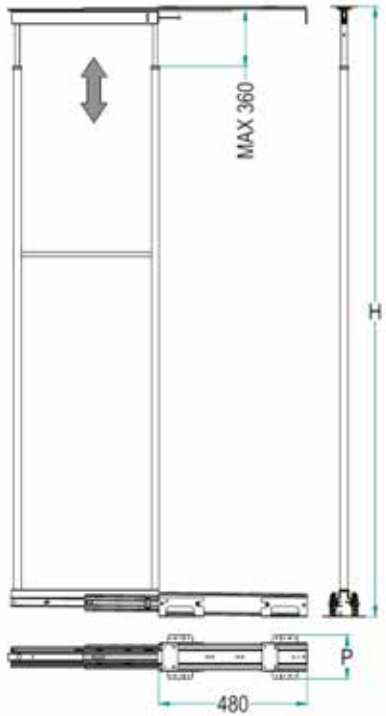

Hyper Auszugsreihen 808AY - Farbe Ardesia

Artikel-Nr.	Artikelbeschreibung
1553172	Hyper Auszugskorb für El. 450 mm, 808AY, rutschfester Boden, Farbe Ardesia
1553173	Hyper Auszugskorb für El. 500 mm, 808AY, rutschfester Boden, Farbe Ardesia
1553174	Hyper Auszugskorb für El. 600 mm, 808AY, rutschfester Boden, Farbe Ardesia

ME Set

Höhe	
H (mm)	n° Korb
1765	12 (6+6)

Breite des Elements (mm)	W (mm)
450	407
500	457
600	557
750	707

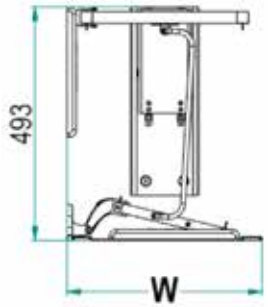

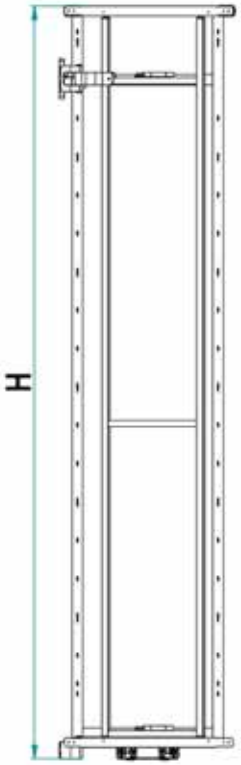

Flaschentrenner

Artikel-Nr.	Artikelbeschreibung
1550049	Flaschentrenner
1550249	Trennwand für Körbe, Farbe Ardesia

ME Stück

Flaschentrenner für Hyper und Ikona Körbe

Artikel-Nr.	Artikelbeschreibung
1553159	Flaschentrenner für Körbe

ME Stück

Flaschentrenner für Quadro und Gold Körbe

Br. artikla	Opis artikla
1550250	Trennwand für Körbe, Farbe Ardesia

JM kom

Flaschentrenner für Ellite Körbe

Artikel-Nr.	Artikelbeschreibung
1553050	Trennwand für Körbe, Farbe Ardesia

ME Stück

Wäschekörbe

Artikel-Nr.	Artikelbeschreibung
1550160	Wäschekorb für El. 450 mm, 97PB, weiß
1550161	Wäschekorb für El. 500 mm, 97PB, weiß
1550162	Wäschekorb für El. 600 mm, 97PB, weiß

ME Stück

Wäschekorb - Farbe Chrom

Artikel-Nr.	Artikelbeschreibung
1550551	Drahtkorb für Wasche, für El. 300 mm
1550552	Drahtkorb für Wasche, für El. 350 mm
1550553	Drahtkorb für Wasche, für El. 400 mm
1550554	Drahtkorb für Wasche, für El. 500 mm

ME Set

Wäschekorb - Farbe Ardesia

Artikel-Nr.	Artikelbeschreibung
1550251	Drahtkorb für Wasche, für El. 300 mm
1550252	Drahtkorb für Wasche, für El. 350 mm
1550253	Drahtkorb für Wasche, für El. 400 mm
1550254	Drahtkorb für Wasche, für El. 500 mm

ME Stück

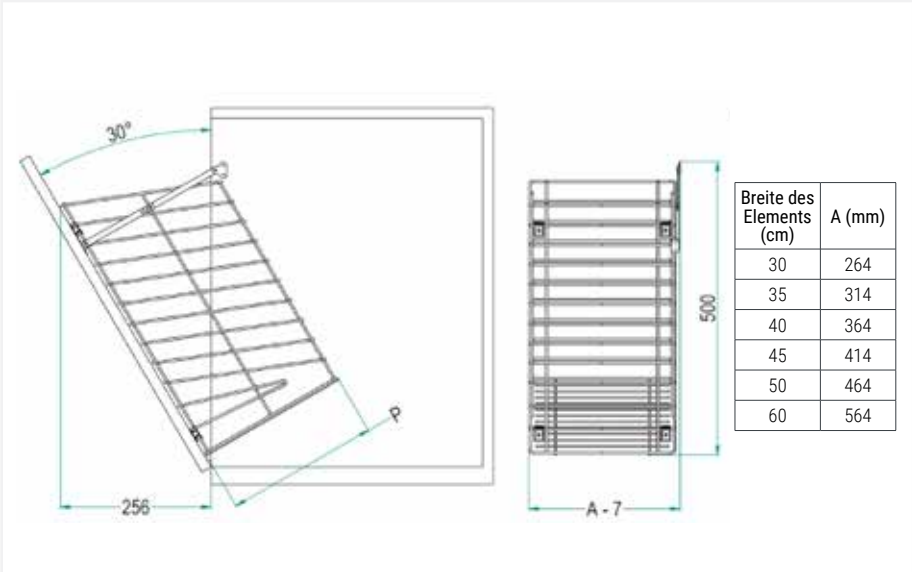

Breite des Elements (cm)	A (mm)
30	264
35	314
40	364
45	414
50	464
60	564

Beschläge für Eckelemente

INOXA Eckauszugssysteme mit SOFT STOP

Artikel-Nr.	Artikelbeschreibung
1550070	DYNAMIC CORNER - recht - Chrom
1550071	DYNAMIC CORNER - links - Chrom

Min. B/T/H des Elements = 860/480/600mm
Min. Türbreite = 450 mm

ME Grt

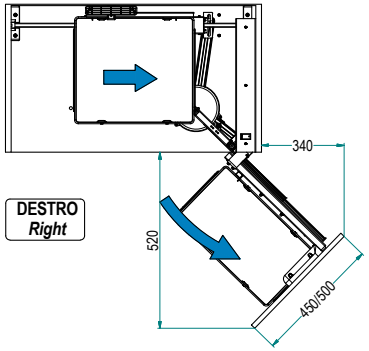

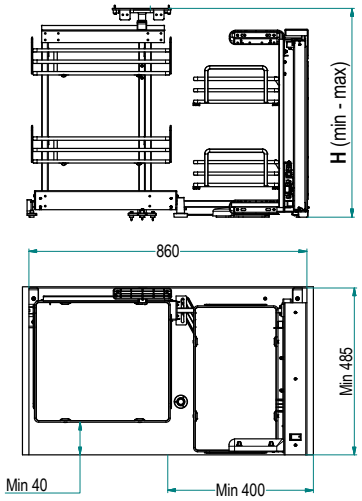

INOXA Combi's Beschlag - Farbe Chrom

Artikel-Nr.	Artikelbeschreibung
1553021	Combi's Beschlag, für Türen 450 mm, R, Chrom/weiß
1553022	Combi's Beschlag, für Türen 450 mm, L, Chrom/weiß
1553023	Combi's Beschlag, für Türen 500 mm, R, Chrom/weiß
1553024	Combi's Beschlag, für Türen 500 mm, L, Chrom/weiß
1553025	Combi's Beschlag, für Türen 600 mm, R, Chrom/weiß
1553026	Combi's Beschlag, für Türen 600 mm, L, Chrom/weiß ME Set
1553030	Combi's Beschlag Dämpfer ME Stück

INOXA Combi's Beschlag - Farbe Ardesia

Artikel-Nr.	Artikelbeschreibung
1550261	Combi's Beschlag, für Türen 450 mm, R
1550262	Combi's Beschlag, für Türen 450 mm, L
1550263	Combi's Beschlag, für Türen 500 mm, R
1550264	Combi's Beschlag, für Türen 500 mm, L
1550265	Combi's Beschlag, für Türen 600 mm, R
1550266	Combi's Beschlag, für Türen 600 mm, L ME Set

Abmessung des Elements	Form	A (mm)	Abmessung des Elements (mm)	L (mm)	P (mm)
45		450	414	810	485
50		500	464	850	485
60		600	564	950	485

Abmessung des Regals

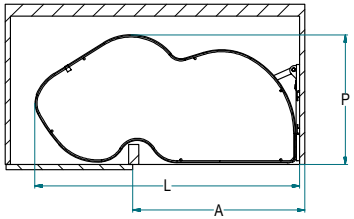

- Min. Breite des Elements 500 mm
- Tragkraft pro Regal: Le Mans II 25 kg

LeMans II, Beschlag für Eckelement

Artikel-Nr.	Artikelbeschreibung
1520060	LeMans II, für Türen 450 mm, L
1520061	LeMans II, für Türen 450 mm, R
1520062	LeMans II, für Türen 500 mm, L
1520063	LeMans II, für Türen 500 mm, R
1520064	LeMans II, für Türen 600 mm, L
1520065	LeMans II, für Türen 600 mm, R

ME Set

Vertikalrohr für LeMans II

Artikel-Nr.	Artikelbeschreibung
1520066	Vertikalrohr für LeMans II, für El. Höhe 600-750 mm
1520067	Vertikalrohr für LeMans II, für El. Höhe 720-900 mm

ME Stück

LeMans II Dämpfung

Artikel-Nr.	Artikelbeschreibung
1520068	LeMans II Dämpfung, L
1520069	LeMans II Dämpfung, R

ME Stück

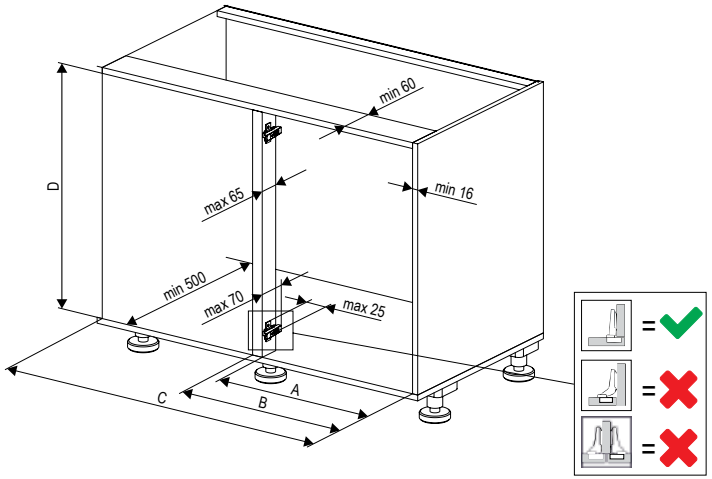

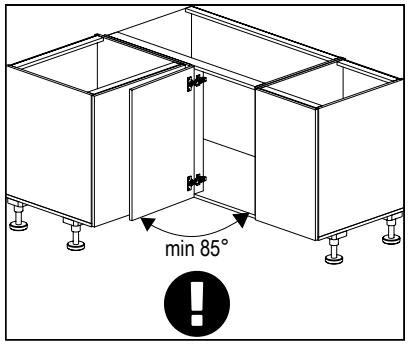

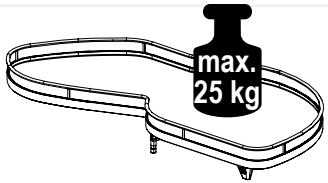

	A	B	C
LeMans 40	361 - 368	max 400	min 764
LeMans 45	411 - 418	max 450	min 800
LeMans 50	461 - 468	max 500	min 910
LeMans 60	561 - 568	max 600	min 960

Drehkorb Ellite - Farbe Ardesia

Artikel-Nr.	Artikelbeschreibung
1550201	Drehkorb Ellite 1/2-Kreis, für El. 800 mm, 4301BE
1550202	Drehkorb Ellite 1/2-Kreis, für El. 800 mm, 4301BE

ME Set

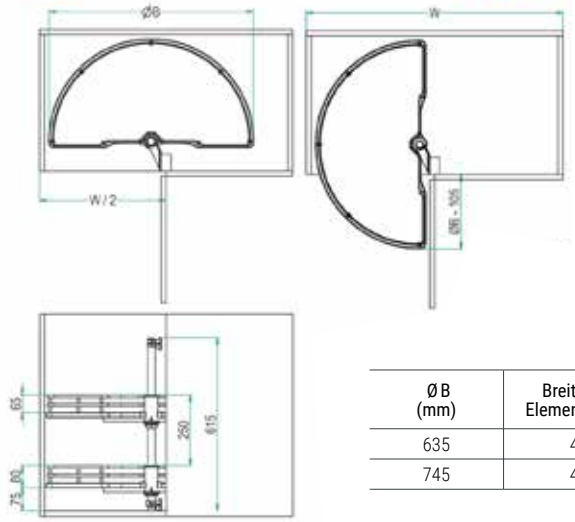

Ø B (mm)	Breite des Elements (cm)	W min (mm)
635	40	800
745	45	900

Drehkorb Ellite - Farbe Ardesia

Artikel-Nr.	Artikelbeschreibung
1550203	Drehkorb Ellite 3/4-Kreis, für El. 800 mm, 828BE
1550204	Drehkorb Ellite 3/4-Kreis, für El. 900 mm, 828BE

ME Set

Abmessungen der Elemente		
Code	ØB (mm)	ØB (mm)
800	705	764
900	820	864

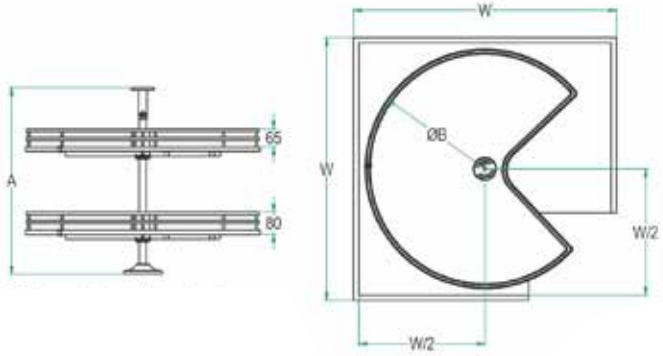

Hyper Compact 2 - Farbe Ardesia

Artikel-Nr.	Artikelbeschreibung
1553160	Hyper Compact 2, Beschlag für das Eckelement, Tür 45 cm, rutschfester Boden
1553161	Hyper Compact 2 839BY, Beschlag für das Eckelement, Tür 50 cm, rutschfester Boden
1553162	Hyper Compact 2, Beschlag für das Eckelement, Tür 60 cm, rutschfester Boden

ME Set

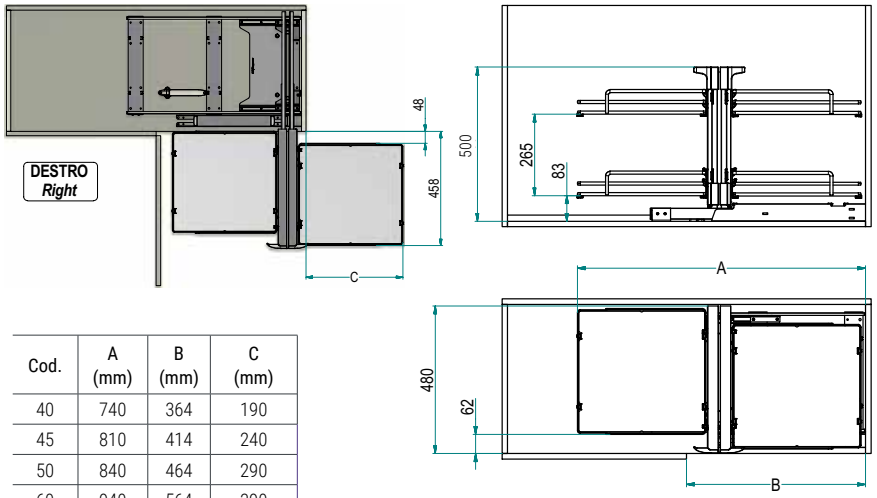

Cod.	A (mm)	B (mm)	C (mm)
40	740	364	190
45	810	414	240
50	840	464	290
60	940	564	390

Aufbewahrungszubehör und Abfallbehälter

INOXA Abtropfgitter – FLACH

Artikel-Nr.	Artikelbeschreibung
1550111	Für El. 600 mm - Inox
1550112	Für El. 800 mm - Inox
1550113	Für El. 900 mm - Inox ME Grt*
1553118	Abtropfgestell Ellite, für 900 mm Titanium ME Set

Tiefe 280 - 330 mm

INOXA Abfallkörbe - Montage an der Tür

Artikel-Nr.	Artikelbeschreibung
1550141	Abfallkorb 12L, grau, für El. 400 mm, Ø265/310mm ME Stück

Abfallkörbe QUBIKA 4/1

Artikel-Nr.	Artikelbeschreibung
1550150	Abfallkörbe QUBIKA 4/1, für El. 450 mm, Farbe Ardesia ME Stück

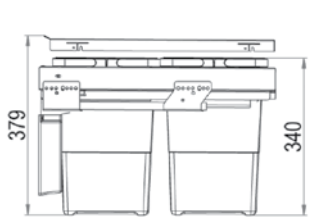

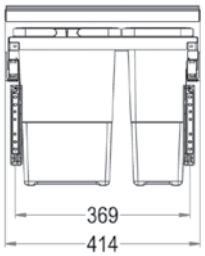

Abfallkörbe - Montage an der Tür

Artikel-Nr.	Artikelbeschreibung
1530002	13 l, für El. 400, Ø277/355 mm - weiß
1530001	13 l, für El. 400, Ø277/355 mm - grau metallic ME Stück

Abfallkörbe - Montage am Korpus

Artikel-Nr.	Artikelbeschreibung
1530010	Auszugskorb, 16 l, für El. 300, 230x380x360 mm - grau ME Stück

Abfallkörbe - Montage am Korpus

Artikel-Nr.	Artikelbeschreibung
1530011	Auszugskorb, 2 x 7.5 l, für El. 300, 230x380x360 mm - grau

ME Stück

INOXA Abfallkörbe - Montage am Korpus

Artikel-Nr.	Artikelbeschreibung
1550143	PVC, Bodenkorb, 2 x 8 l, für El. 400, 360x475x355 mm - hellgrau

ME Stück

* Behälter für andere Elemente auf Bestellung

INOXA Abfallkörbe - Montage am Korpus

Artikel-Nr.	Artikelbeschreibung
1550144	Behälter für El 900, 790-840x420-490x300 mm

ME Stück

* Behälter für andere Elemente auf Bestellung

Abfallkörbe - Montage am Korpus, Türöffnung mit dem Soft Stop System

Artikel-Nr.	Artikelbeschreibung
1530020	Abfallbehälter 32l/2x16 grau, Soft Stop

ME Stück

PVC-Besteckeinlagen - DESIGN LINE – grau

Artikel-Nr.	Artikelbeschreibung
1412001	Für El. 300, 204-248 x 428-490 mm

ME Stück

Artikel-Nr.	Artikelbeschreibung
1412003	Für El. 400, 304-348 x 428-490 mm

ME Stück

Artikel-Nr.	Artikelbeschreibung
1412004	Für El. 450, 350-390 x 430-490 mm

ME Stück

Artikel-Nr.	Artikelbeschreibung
1412005	Für El. 500, 400-440 x 430-490 mm

ME Stück

Artikel-Nr.	Artikelbeschreibung
1412006	Für El. 550, 450-490 x 430-490 mm
	ME Stück

Artikel-Nr.	Artikelbeschreibung
1412007	Für El. 600, 504-540 x 430-490 mm
	ME Stück

Artikel-Nr.	Artikelbeschreibung
1412008	Für El. 700, 604-640 x 430-490 mm
	ME Stück

Artikel-Nr.	Artikelbeschreibung
1412009	Für El. 800, 701-785 x 430-490 mm
	ME Stück

Artikel-Nr.	Artikelbeschreibung
1412010	Für El. 900, 800-840 x 430-490 mm
	ME Stück

Artikel-Nr.	Artikelbeschreibung
1412011	Für El. 1000, 902-940 x 430-490 mm
	ME Stück

PVC-Besteckeinlagen - CLASSIC LINE

Artikel-Nr.	Artikelbeschreibung
1412023	Für El. 400, 300-351 x 390x490 mm
	ME Stück

Artikel-Nr.	Artikelbeschreibung
1412025	Für El. 500, 400-451 x 390x490 mm
	ME Stück

Artikel-Nr.	Artikelbeschreibung
1412027	Für El. 600, 500-551 x 390x490 mm

ME Stück

Besteckeinlage

Artikel-Nr.	Artikelbeschreibung
1620052	Besteckeinlage, El. 450 mm, Farbe Graphit
1620055	Besteckeinlage, El. 600 mm, Farbe Graphit
1620058	Besteckeinlage, El. 900 mm, Farbe Graphit

ME Stück

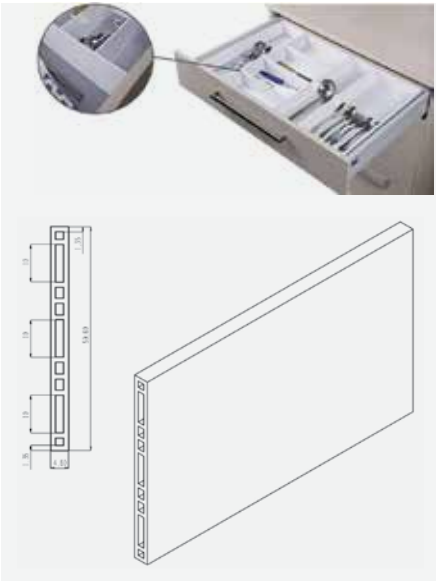

Trennprofile

Artikel-Nr.	Artikelbeschreibung
1120701	Trennprofil 2000x60 mm, weiß
1120702	Trennprofil 2000x60 mm, dunkelgrau
1120711	Eckelement für das Trennprofil h=60 mm, zweiseitig, weiß
1120712	Eckelement für das Trennprofil h=60 mm, zweiseitig, dunkelgrau
1120713	Eckelement für das Trennprofil h=60 mm, dreiseitig, weiß
1120714	Eckelement für das Trennprofil h=60 mm, dreiseitig, dunkelgrau
1120715	Eckelement für das Trennprofil h=60 mm, vierseitig, weiß
1120716	Eckelement für das Trennprofil h=60 mm, vierseitig, dunkelgrau

ME Stück

Artikel-Nr.	Artikelbeschreibung
1420001	Fineline Mosaiq Besteckeinlage

ME Set

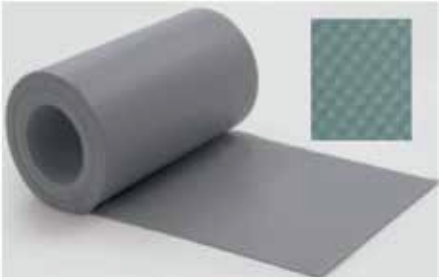

Antirutschunterlage

Artikel-Nr.	Artikelbeschreibung
1620030	Breite 600 mm - grau

ME m^2

Alu-Spülbeckenunterlage - Rombo-Textur

Artikel-Nr.	Artikelbeschreibung
1610084	Für El. 600 mm
1610086	Für El. 800 mm
1610087	Für El. 900 mm
1610089	Für El. 1200 mm

ME Stück

Basis für den Kühlschrank

Artikel-Nr.	Artikelbeschreibung
1620031	Basis für den Kühlschrank
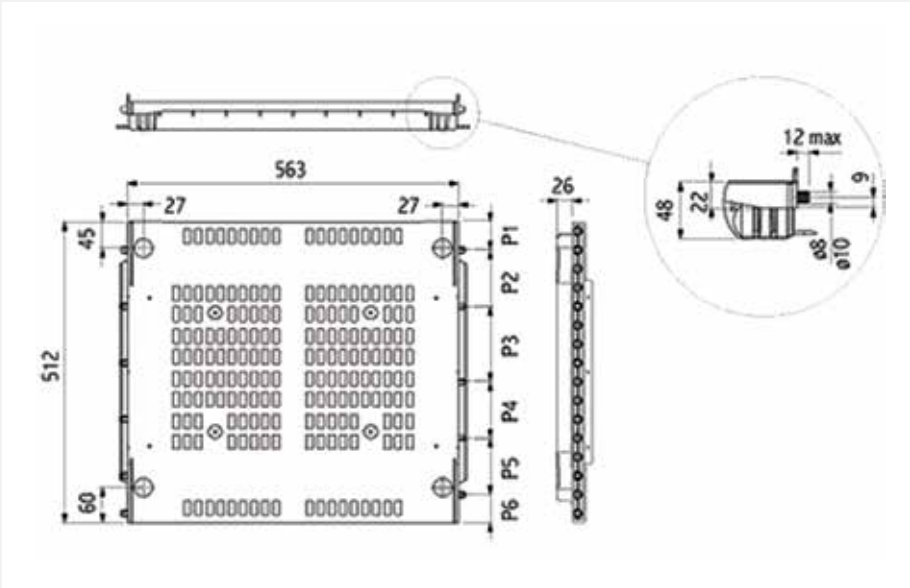
ME Stück